Ethernet industriel
IE-P63

Weidmüller Interface GmbH & Co. KG
Klingenbergstraße 16
D-32758 Detmold
Germany
Fon: +49 5231 14-0
Fax: +49 5231 14-292083
www.weidmueller.com

Connecteur débrochable à sertir RJ45 selon CEI 60603-7-51 pour diamètre extérieur jusqu'à 1,05 mm

Informations générales de commande

Type	IE-P63
Référence	8813110000
Version	Mâle RJ45, avec protection anticoudage ; 5,5 - 6,2 mm, Cat.6_A / Class E_A (ISO/IEC 11801 2010), IP20
GTIN (EAN)	4032248512867
Cdt.	10 pièce(s)

SENIADZ.COM

Ethernet industriel
IE-P63

Weidmüller Interface GmbH & Co. KG
Klingenbergstraße 16
D-32758 Detmold
Germany
Fon: +49 5231 14-0
Fax: +49 5231 14-292083
www.weidmueller.com

Caractéristiques techniques

Dimensions et poids

Poids net	5,31 g

Températures

Température de fonctionnement , max.	70 °C	Température de fonctionnement , min.	-40 °C
Température de stockage, max.	80 °C	Température de stockage, min.	-40 °C
Température de fonctionnement	-40 °C...70 °C	Température de stockage	-40 °C...80 °C
Température de pose			

Caractéristiques générales

Raccordement 2	RJ45	Description de l'article	avec protection anticoudage ; 5,5 - 6,2 mm
Matériau de base du boîtier	CuZn, nickelé	Diamètre de l#92isolation, min.	0,85 mm
Diamètre de l#92isolation, max.	1,05 mm	Force d'arrachement du câble, min.	89 N
Catégorie	Cat.6$_A$ / Class E$_A$ (ISO/IEC 11801 2010)	Protection anticoudage	moulded
Matériau des contacts	Bronze phosphoreux	Surface du contact	doré
Diamètre du raccordement, rigide	0.36...0.51 mm	Section du conducteur, rigide (AWG)	AWG 27...AWG 24
Diamètre du raccordement, flexible	0.46...0.61 mm	Section du conducteur, flexible (AWG)	AWG 27...AWG 24
Classification MICE M	M_1	Classification MICE I	I_1
Classification MICE C	C_1	Classification MICE E	E_3
Diamètre de la gaine, min.	5,5 mm	Diamètre de la gaine, max.	6,2 mm
Matériau du fourreau anticoudage	PVC, UL 94-V0	Matériau de blindage	0,5 mm de laiton, 2 µm de nickel
Blindage	360° entièrement fermé	Degré de protection	IP20
Force d'insertion	20 N	Cycles d'enfichage	750
Matériau du corps isolant	Polycarbonate PC, UL 94 V-0		

Normes

Norme de connecteur	CEI 60603-7-51

Propriétés électriques

Charge de courant à 50 °C	1 A	PoE / PoE+	selon IEEE 802.3af
Rigidité diélectrique, contact - blindage	≤ 1500 V DC	Rigidité diélectrique, contact - contact	≤ 1000 V DC
Résistance d'isolation	500 MΩ	Résistance de contact	≤ 20 mΩ

Téléchargements

Vidéo d'installation	STEADYTEC® assembly instruction RJ45 crimp connector_EN_HD.mp4

Classifications

ETIM 3.0	EC001264	ETIM 4.0	EC001264
ETIM 5.0	EC001264	ETIM 6.0	EC001121
UNSPSC	43-17-27-10	eClass 5.1	27-25-05-04
eClass 6.2	27-25-05-04	eClass 7.1	27-25-05-04
eClass 8.1	19-17-01-25	eClass 9.0	19-17-01-25
eClass 9.1	27-44-09-90		

SENIAD2.COM

Ethernet industriel
IE-P63

Weidmüller Interface GmbH & Co. KG
Klingenbergstraße 16
D-32758 Detmold
Germany
Fon: +49 5231 14-0
Fax: +49 5231 14-292083
www.weidmueller.com

Caractéristiques techniques

Agréments

Agréments	EAC
ROHS	Conforme

SENIAD2.COM

Ethernet industriel
IE-P63

Weidmüller Interface GmbH & Co. KG
Klingenbergstraße 16
D-32758 Detmold
Germany
Fon: +49 5231 14-0
Fax: +49 5231 14-292083
www.weidmueller.com

Dessins

Dessin coté

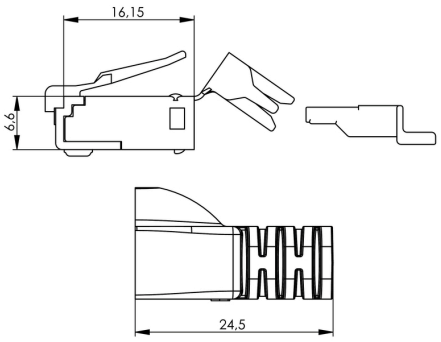

SENIADZ.COM